项目 1　建筑制图的基本知识

1-1　常用字体练习　　班级_____　姓名_____　学号_____

建筑工程制图工业民用建筑厂房平立剖断面详图

结构施工楼梯框架砂浆梁板柱砖石混凝土钢筋层

学校班级比例审核比例门窗材料单位毫米厘坡度基础台阶墙上下左右

1 2 3 4 5 6 7 8 9 0 A B C D E F G H I J K L M N O P Q R S T U V W X Y Z φ a b c d e f g

1-2 作业一 基本练习

班级_____ 姓名_____ 学号_____

一、作业名称：基本练习

二、作业内容：在A4图纸上，用1：1的比例，按所给尺寸抄画全部图形，不注尺寸。

三、作业目的

1.熟悉基本的绘图操作步骤。

2.熟悉制图工具仪器的使用方法。

3.掌握各种图线和材料图例的画法。

四、作业要求

1.同类图线应保持线宽、线段长度和间隔一致。

2.图例中45°细实线的间距为3~5 mm，自然土、夯实土壤的图例高度取5~6 mm。

3.字体：汉字均为长仿宋体。标题栏中的图名用10号，单位名称用7号，其他汉字用5号。

4.采用教材的作业标题栏。

5.图面质量应达到：布图均匀、字体端正、线型符合标准、图面整洁。

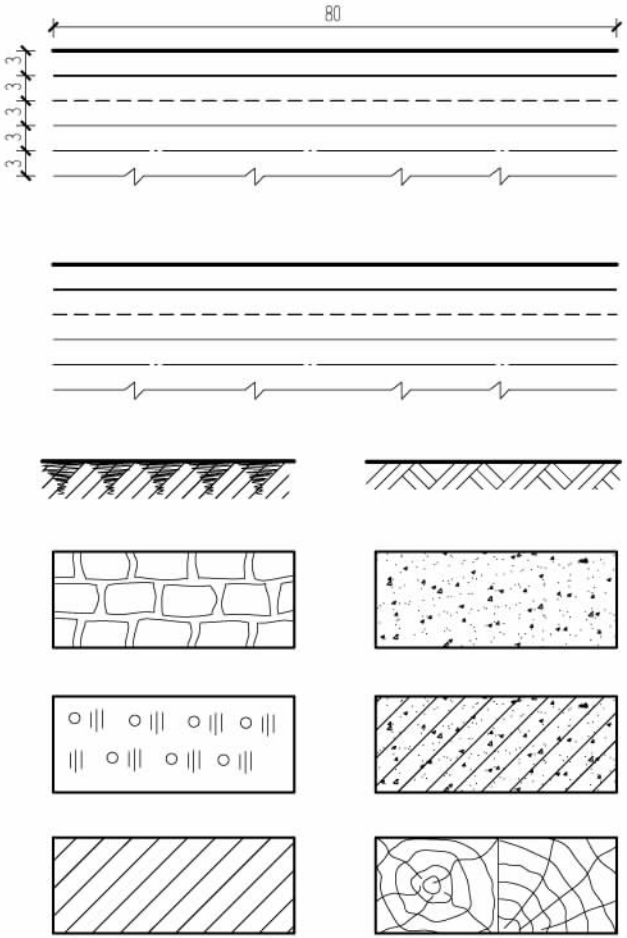

1-3 尺寸标注(一)

班级_____ 姓名_____ 学号_____

1.画箭头，填写尺寸数字（单位：mm）（尺寸数值按1:1比例从图中量取整数）。

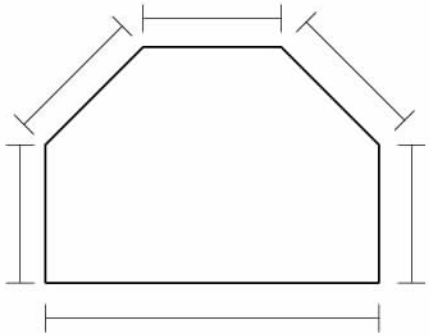

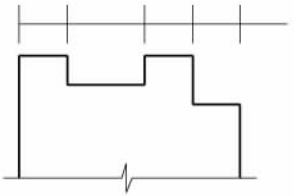

2.标注圆、圆弧、角度尺寸。

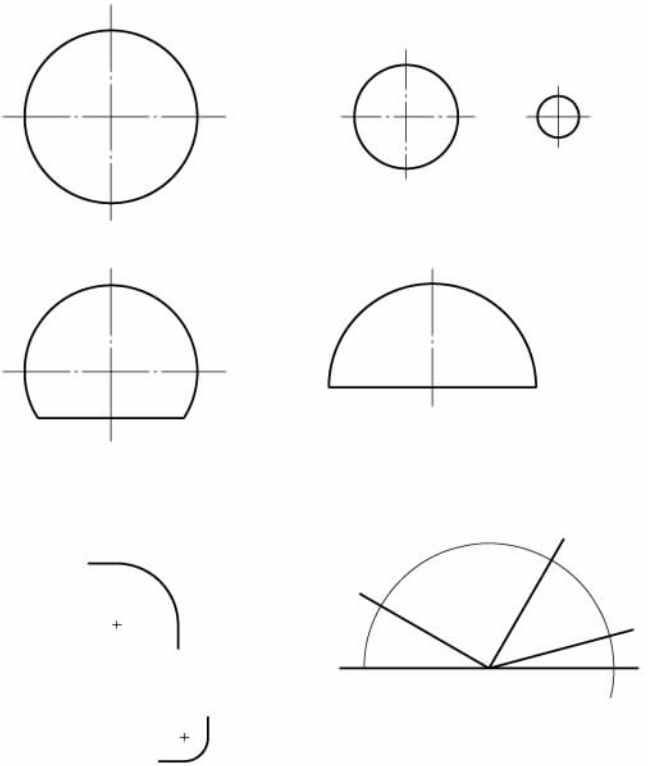

1-3 尺寸标注(二)

班级_____ 姓名_____ 学号_____

3.检查左图中尺寸标注的错误，在右图中进行正确的标注。

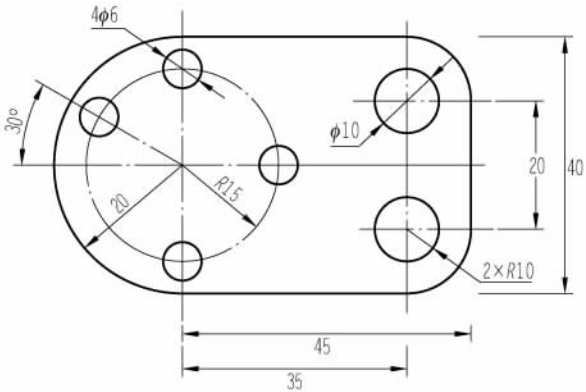

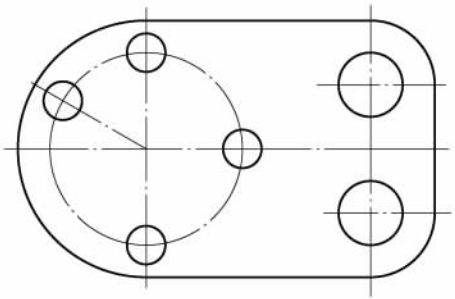

1-4 几何作图(一)

班级_____ 姓名_____ 学号_____

1.将线段AB五等分。

2.作直径为60 mm的圆内正六边形。

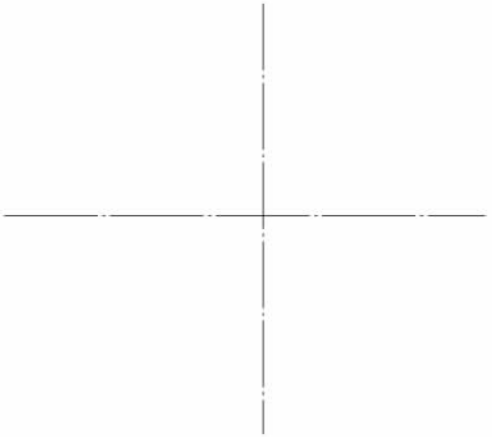

3.作直径为50 mm的圆内正五角形。

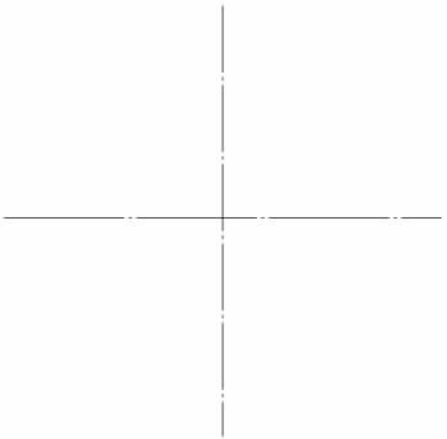

4.已知椭圆的长轴为70 mm，短轴为40 mm，用四圆心法画近似椭圆。

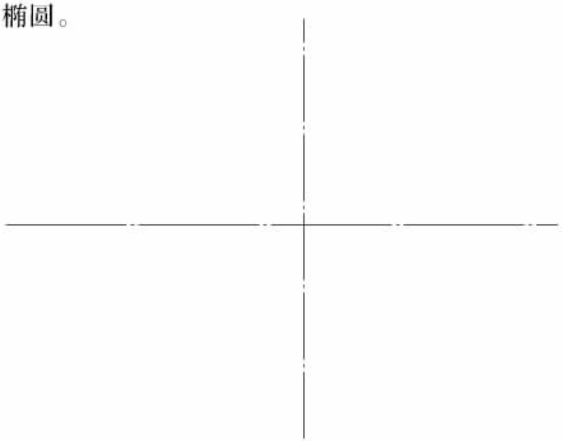

1-4 几何作图(二)

班级_____ 姓名_____ 学号_____

5.参照上图，完成下面的平面图形，比例为1∶1。

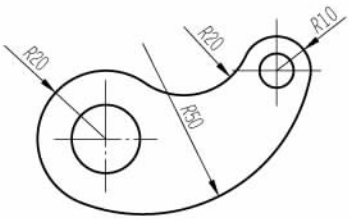

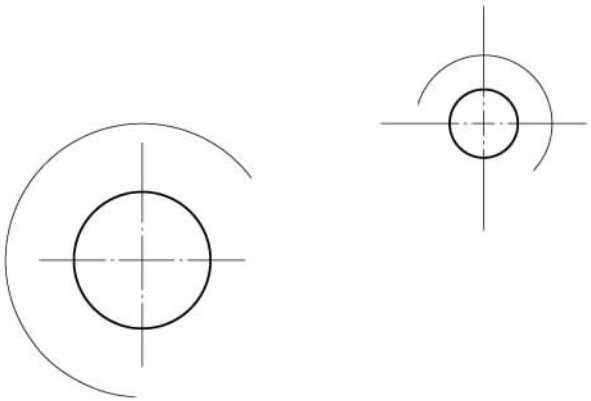

6.参照上图，完成下面的平面图形，比例为1∶1。

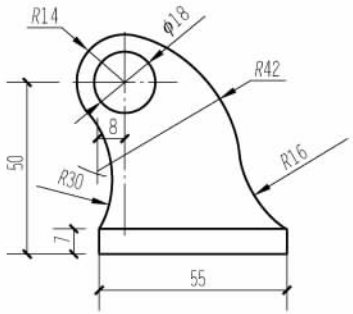

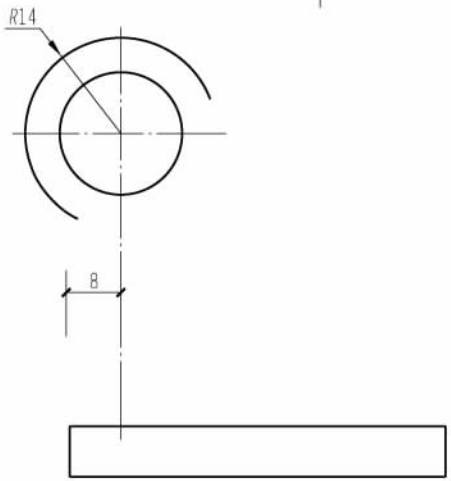

1-5 平面图形绘制

班级_____ 姓名_____ 学号_____

按1：5的比例绘制蹲便器平面详图并标注尺寸。

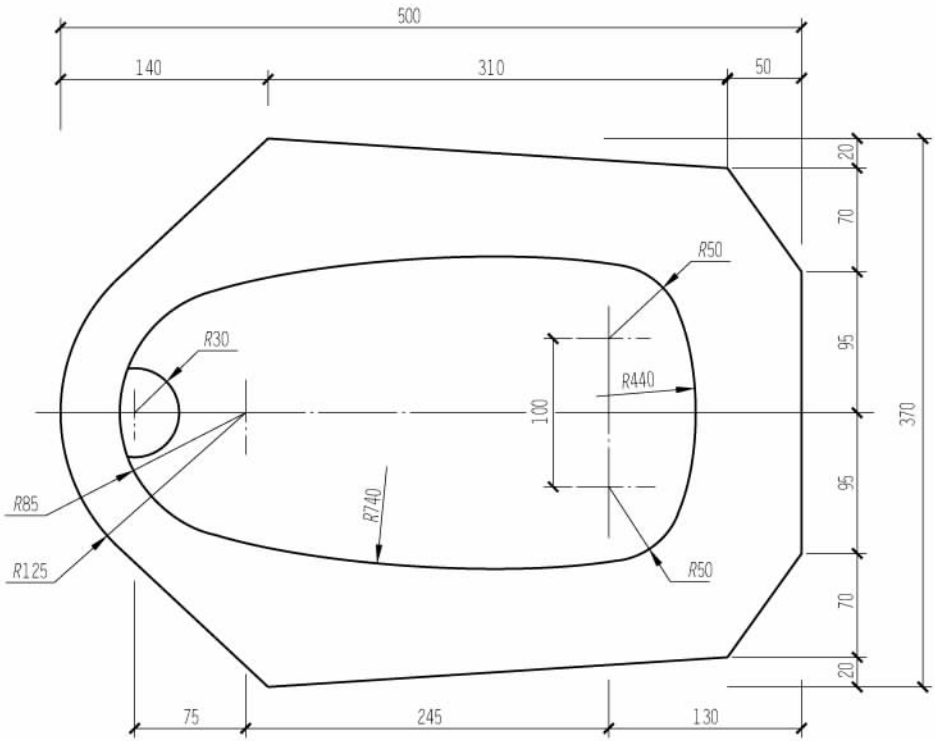

1-6 平面图形 作业一

班级_____ 姓名_____ 学号_____

一、作业名称：花格

二、作业内容：在A4图纸上，用合适的比例绘制花格图形并标注尺寸。

三、作业目的

1.熟悉基本的绘图操作步骤。

2.熟悉制图工具仪器的使用方法。

四、作业要求

1.图面质量：布图匀称，图形正确，线型标准分明，字体工整，图面整洁，符合标准。

2.图线：粗实线线宽0.6 mm，其他参照标准规定比例。

3.字体：汉字为长仿宋体。标题栏用教材作业格式，图名10号，校名7号，其他5号。

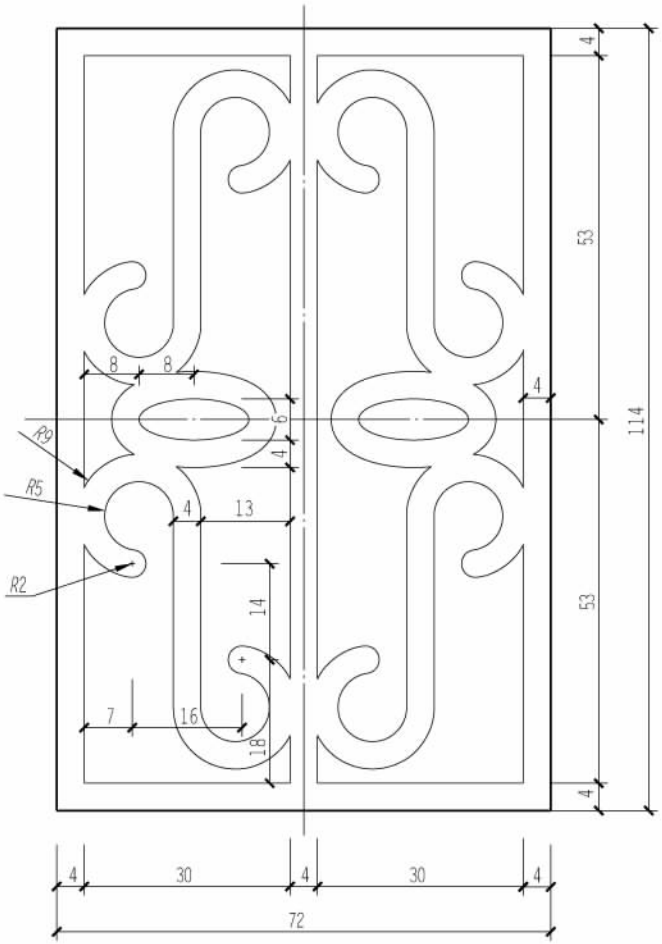

1-6 平面图形 作业二

班级_____ 姓名_____ 学号_____

一、作业名称：立交桥

二、作业内容：在A3图纸上，用合适的比例绘制立交桥平面图并标注尺寸。

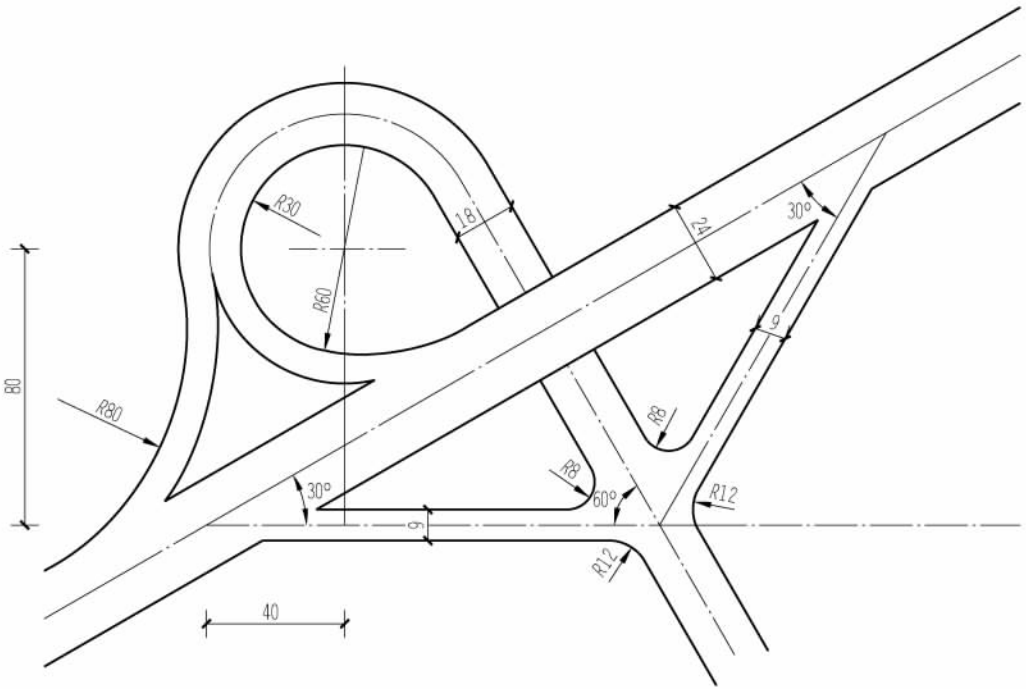

项目 2　建筑投影知识

2-1　根据立体图补全视图中的漏线　　班级_____　姓名_____　学号_____

1.

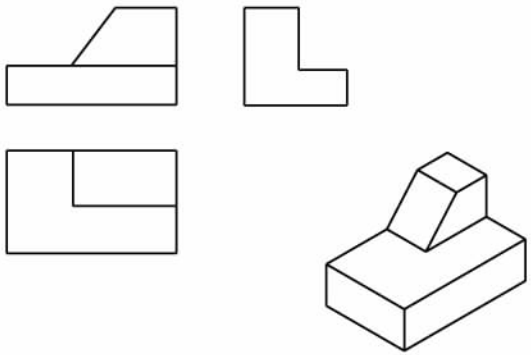

2.

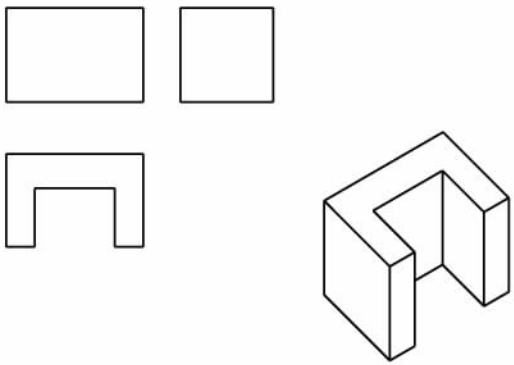

3.

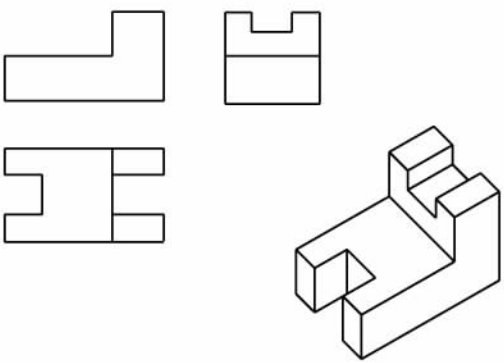

4.

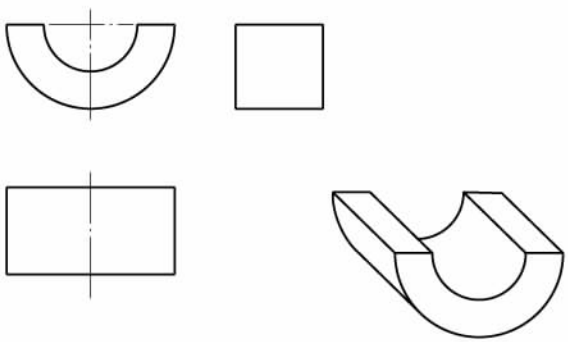

2-2 根据立体图画三视图(一)

班级_____ 姓名_____ 学号_____

1.

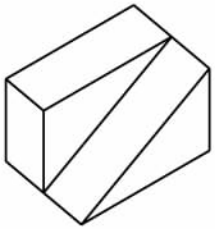

2.

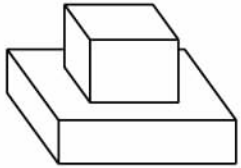

3.

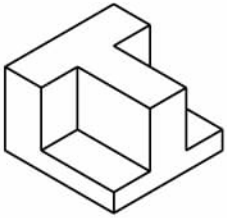

4.

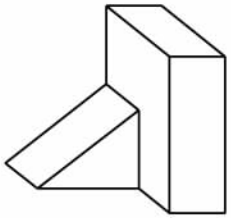

2-2 根据立体图画三视图(二)

班级_____ 姓名_____ 学号_____

5.

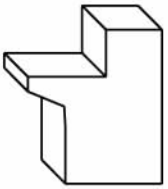

6.

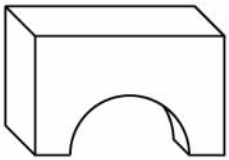

7.
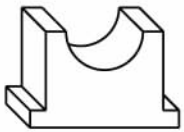
8.